2023年度 第22回全国社会人9人制バレーボール東ブロック男女優勝大会
予 選 グ ル ー プ 戦　結 果 （ 女 子 ）

期　日　：　　２０２３（令和５）年１０月１３日（金）
会　場　：　　日立製作所日立体育館（E・Fコート）

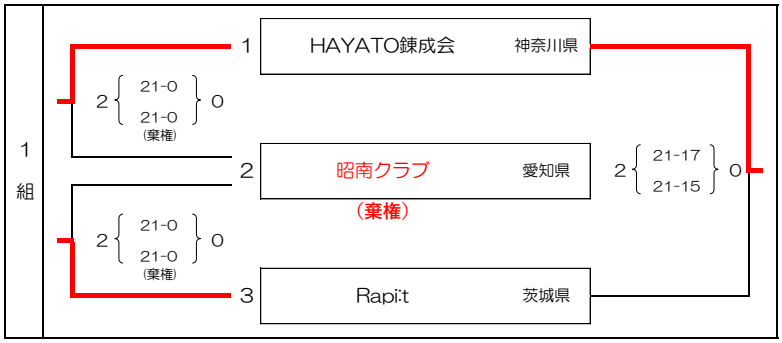

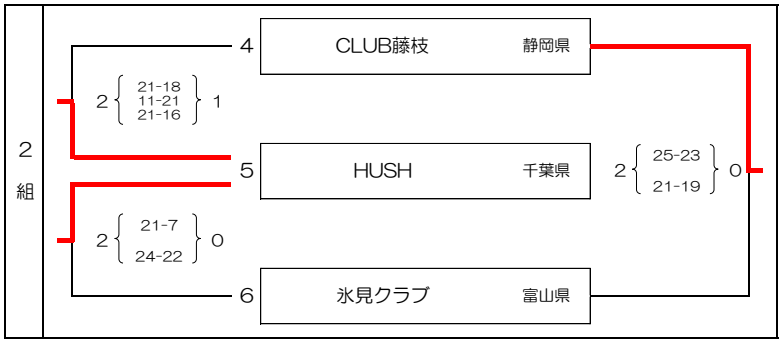

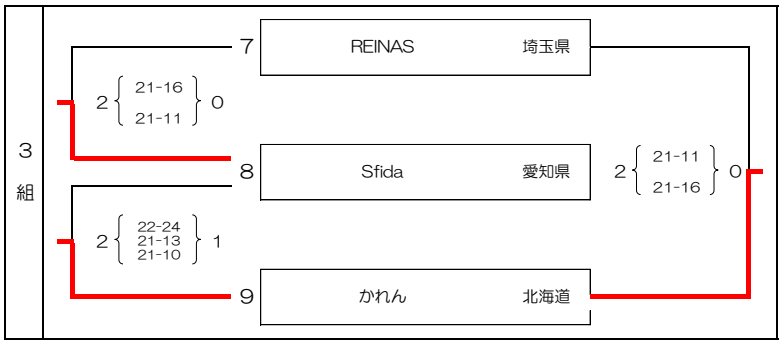

2023年度 第22回全国社会人9人制バレーボール東ブロック男女優勝大会
予 選 グ ル ー プ 戦　結 果

期　日　：　２０２３（令和５）年１０月１３日（金）
会　場　：　池の川さくらアリーナ（A・B・C・Dコート）

1組

1	黒　修　会	岩手県	2（12-21, 21-19, 21-19）1
2	牧　野　工　務　店	静岡県	2（21-4, 21-16）0
3	REBIRTH	三重県	2（21-13, 21-17）0
4	日立栃木バレーボールクラブ	栃木県	

2組

5	山形県マスターズクラブ	山形県	2（21-9, 21-7）0
6	倉上組	埼玉県	2（21-15, 18-21, 21-17）1
7	群馬PEGASUS	群馬県	2（24-22, 19-21, 21-12）1
8	CLUB藤枝	静岡県	

3組

9	BATTLE	北海道	2（19-21, 21-17, 21-13）1
10	二　コ　ン	埼玉県	2（21-14, 21-10）0
11	三　重　県　庁	三重県	2（21-9, 21-16）0
12	全　目　黒	東京都	

4組

13	JOKER	愛知県	2（21-17, 21-11）0
14	日　立　大　み　か	茨城県	2（21-14, 21-18）0
15	V9NAGANO	長野県	2（21-10, 20-22, 21-12）1
16	藤　沢　市　役　所	神奈川県	

5組

17	伊　勢　崎　排　工　会	群馬県	2（21-12, 21-18）0
18	OSHU LEGENDS	岩手県	2（21-13, 21-10）0
19	ぴ　っ　ぷ　紙　風　船	北海道	2（21-16, 21-18）0
20	茨　城　ク　ラ　ブ	茨城県	

6組

21	九　鱗　会	茨城県	2（21-14, 21-16）0
22	み　春　野　排　球　部	千葉県	2（14-21, 21-15, 21-8）1
23	GKUCLUB	岐阜県	2（21-16, 21-15）0
24	VictoryClub	埼玉県	

7組

25	ALEAR'S	群馬県	2（21-19, 21-9）0
26	愛知大倉クラブ（男子）	愛知県	2（21-13, 21-17）0
27	日立ASTEMO東御	長野県	2（21-14, 21-6）0

8組

28	す　と　ろ　ん　ぐ	神奈川県	2（21-18, 21-14）0
29	甲　斐　く　ら　ぶ	山梨県	2（21-9, 21-9）0
30	滑川FVC	富山県	2（21-12, 21-9）0

第22回全国社会人9人制バレーボール東ブロック男女優勝大会

決勝トーナメント戦 結果（女子）

期　日　：　２０２３（令和５）年１０月１４日（土）

会　場　：　日立製作所日立体育館（E・Fコート）

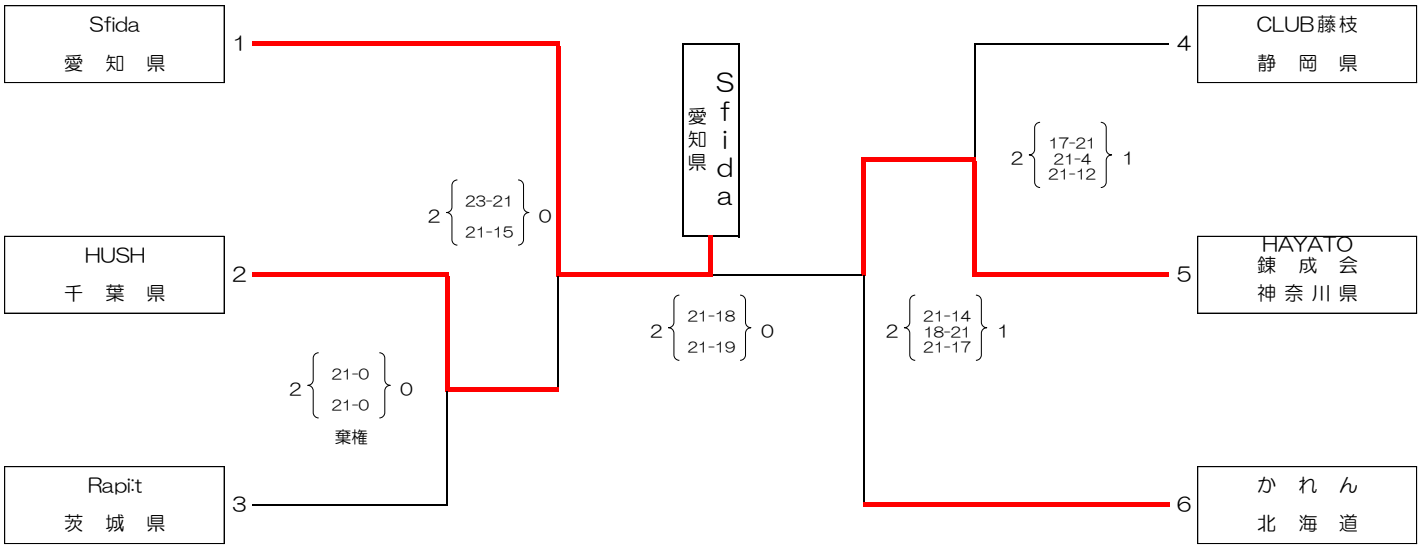

優 勝	Ｓｆｉｄａ	愛知県
準優勝	HAYATO錬成会	神奈川県
第三位	HUSH	千葉県
第三位	かれん	北海道

第22回全国社会人9人制バレーボール東ブロック男女優勝大会

決勝トーナメント戦 結果（男子）

期　日　：　２０２３（令和５）年１０月１４日（土）、15日（日）

会　場　：　池の川さくらアリーナ（A・B・C・Dコート）

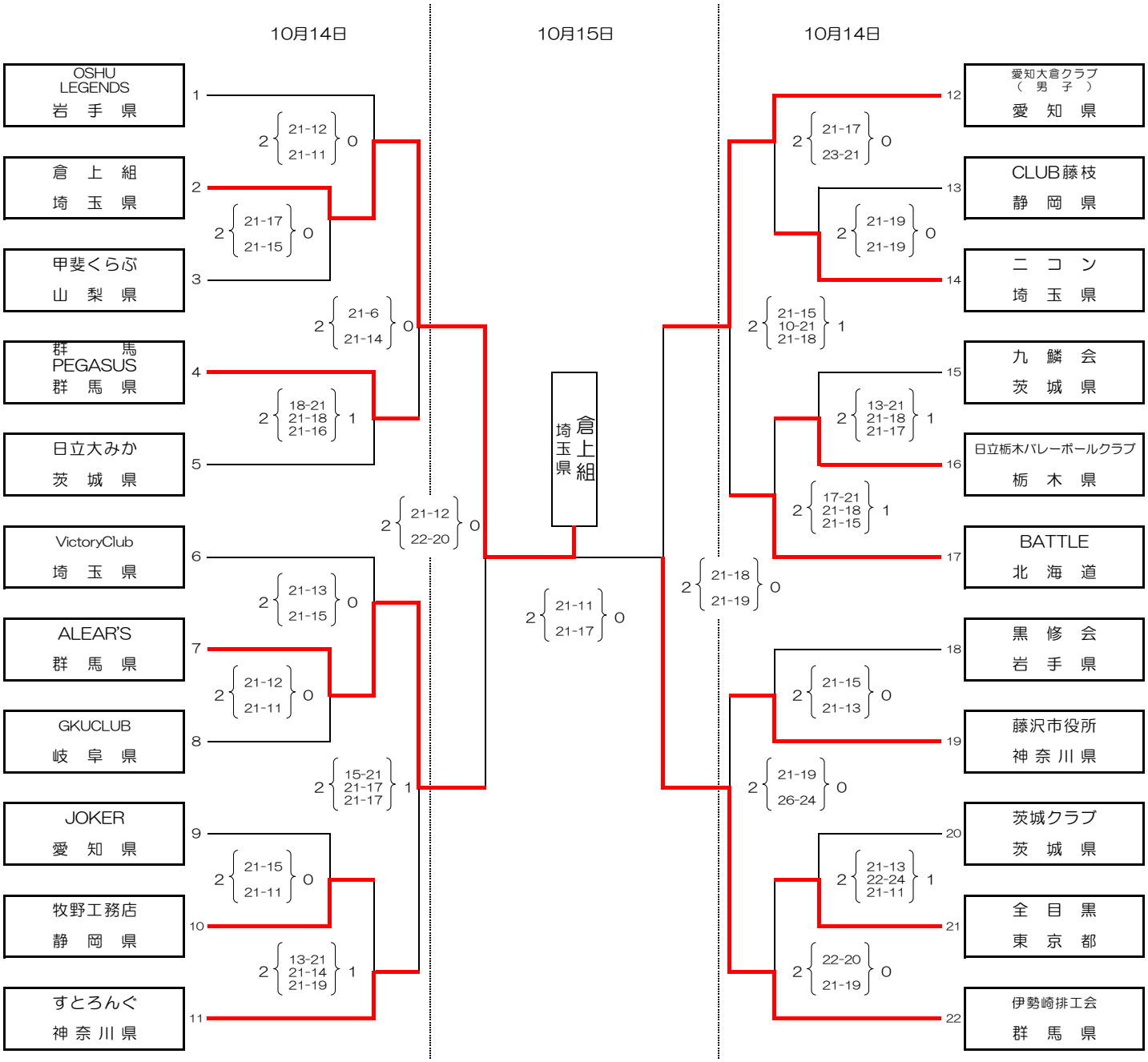

優 勝	倉上組	埼玉県
準優勝	伊勢崎排工会	群馬県
第三位	ALEAR'S	群馬県
第三位	愛知大倉クラブ(男子)	愛知県