日本スポーツマスターズ2022岩手大会バレーボール競技
【予選グループ戦】（男子）

期　日：令和4年9月23日(金・祝)

会　場：花巻市総合体育館（A・B・Cコート）　紫波町総合体育館（G・Hコート）　矢巾町民総合体育館（I・Jコート）

第1組	A1	1 旭川クラブ（北海道）	2 (21 — 14, 21 — 12) 0	A3	2 (23 — 21, 21 — 9) 0
		2 巌きたかみ（岩手）			
	A2	3 Forza千葉（千葉）	2 (21 — 15, 21 — 16) 0		
		4 フィフティーズ（岐阜）			
第2組	A4	5 古川クラブ（宮城）	2 (21 — 6, 21 — 14) 0	A6	2 (21 — 11, 21 — 13) 0
		6 広島倶楽部（広島）			
	A5	7 GREBES（滋賀）	2 (21 — 15, 21 — 19) 0		
		8 ALWAYS（福岡）			
第3組	B1	9 S.T.S（静岡）	2 (21 — 8, 21 — 19) 0	B3	2 (15 — 21, 22 — 20, 21 — 15) 1
		10 PARADISE（大阪）			
	B2	11 埼玉BULLS（埼玉）	2 (21 — 17, 21 — 15) 0		
		12 岡山クラブ（岡山）			
第4組	B4	13 てんとう虫（大阪）	2 (21 — 17, 21 — 8) 0	B6	2 (21 — 19, 21 — 11) 0
		14 藤沢マスターズ（神奈川）			
	B5	15 香川クラブ（香川）	2 (21 — 14, 22 — 24, 21 — 14) 1		
		16 愛知クラブ（愛知）			
第5組	C1	17 京都マスターズ（京都）	2 (21 — 16, 21 — 13) 0	C3	2 (21 — 14, 22 — 20) 0
		18 YOKOTE JANGO（秋田）			
	C2	19 三重選抜Special（三重）	2 (21 — 15, 21 — 17) 0		
		20 海響倶楽部（山口）			
第6組	C4	21 Vabo（岩手）	2 (21 — 14, 21 — 16) 0	C6	2 (15 — 21, 21 — 18, 21 — 19) 1
		22 関西電力高浜（福井）			
	C5	23 東京実連（東京）	2 (21 — 14, 21 — 16) 0		
		24 SUN（静岡）			
第7組	G1	25 くまモンず（熊本）	2 (21 — 10, 21 — 13) 0	G3	2 (21 — 11, 21 — 11) 0
		26 姫路三燦会（兵庫）			
	G2	27 やまなし（山梨）	2 (21 — 18, 22 — 20) 0		
		28 ENC（新潟）			
第8組	G4	29 OKAYA.（長野）	2 (21 — 13, 21 — 12) 0	G6	2 (17 — 21, 21 — 13, 21 — 16) 1
		30 福島（福島）			
	G5	31 ユナイテッド和歌山（和歌山）	2 (21 — 14, 21 — 10) 0		
		32 常澄クラブ（茨城）			
第9組	H1	33 KYOTO府庁ハッキーズ（京都）	2 (21 — 19, 21 — 12) 0	H3	2 (12 — 21, 21 — 8, 21 — 17) 1
		34 排球遊民（島根）			
	H2	35 ceblino（埼玉）	2 (21 — 19, 21 — 14) 0		
		36 大村東彼クラブ（長崎）			
第10組	H4	37 JOKER（愛知）	2 (21 — 15, 21 — 12) 0	H6	2 (21 — 13, 21 — 15) 0
		38 徳島SVC（徳島）			
	H5	39 紫龍（群馬）	2 (21 — 16, 21 — 9) 0		
		40 加古川達磨会（兵庫）			
第11組	I1	41 JJ千葉（千葉）	2 (21 — 14, 24 — 22) 0	I3	2 (21 — 17, 22 — 20) 0
		42 りゅうせきマスターズ（沖縄）			
	I2	43 山形県マスターズクラブ（山形）	2 (21 — 12, 21 — 13) 0		
第12組	J1	44 FEST（鹿児島）	2 (21 — 14, 21 — 17) 0	J3	2 (21 — 11, 21 — 10) 0
		45 板橋マスターズ（東京）			
	J2	46 やまと（奈良）	2 (18 — 21, 21 — 11, 21 — 8) 1		

日本スポーツマスターズ2022岩手大会バレーボール競技
【予選グループ戦】（女子）

期　日：令和4年9月23日(金)
会　場：花巻市総合体育館（D・E・Fコー

第1組

- E1
  - 1 M I X（埼玉）
  - 2 栄 ク ラ ブ（静岡）
  - 2 {21 — 12, 21 — 11} 0
- E2
  - 3 Q ク ラ ブ（山口）
  - 4 日 新 電 機（京都）
  - 2 {21 — 18, 21 — 14} 0
- E3
  - 2 {25 — 23, 10 — 21, 21 — 14} 1

第2組

- E4
  - 5 T E N R I D r e a m（奈良）
  - 6 H U S H（千葉）
  - 2 {21 — 12, 21 — 10} 0
- E5
  - 7 の じ ぎ く（兵庫）
  - 8 A m b i t i o u s（広島）
  - 2 {21 — 15, 18 — 21, 21 — 19} 1
- E6
  - 2 {21 — 16, 21 — 7} 0

第3組

- F1
  - 9 S M A S H（神奈川）
  - 10 ビ リ ー ブ（北海道）
  - 2 {21 — 14, 21 — 14} 0
- F2
  - 11 フ ァ イ ン ズ（東京）
  - 12 静 岡 西 部 ク ラ ブ（静岡）
  - 2 {18 — 21, 21 — 15, 21 — 16} 1
- F3
  - 2 {21 — 16, 21 — 18} 0

第4組

- F4
  - 13 北 上 ホ ッ プ ス（岩手）
  - 14 ま ほ ろ ば ☆ 群 馬（群馬）
  - 2 {21 — 18, 21 — 12} 0
- F5
  - 15 M A X（滋賀）
  - 16 岡 崎 球 友 会（愛知）
  - 2 {21 — 18, 21 — 18} 0
- F6
  - 2 {21 — 10, 21 — 9} 0

第5組

- D1
  - 17 岡 山 桃 華（岡山）
  - 18 C A S A（茨城）
  - 2 {21 — 18, 21 — 13} 0
- D2
  - 19 L a u g h（滋賀）
  - 20 B r a v e A n g e l s（富山）
  - 2 {21 — 11, 21 — 17} 0
- D3
  - 2 {22 — 20, 21 — 17} 0

日本スポーツマスターズ2022岩手大会バレーボール競技

決勝トーナメント戦　組み合わせ表　男子

令和4年9月24日(土)～26日(月)

会 場: 花巻市総合体育館(A･B･Cコート)

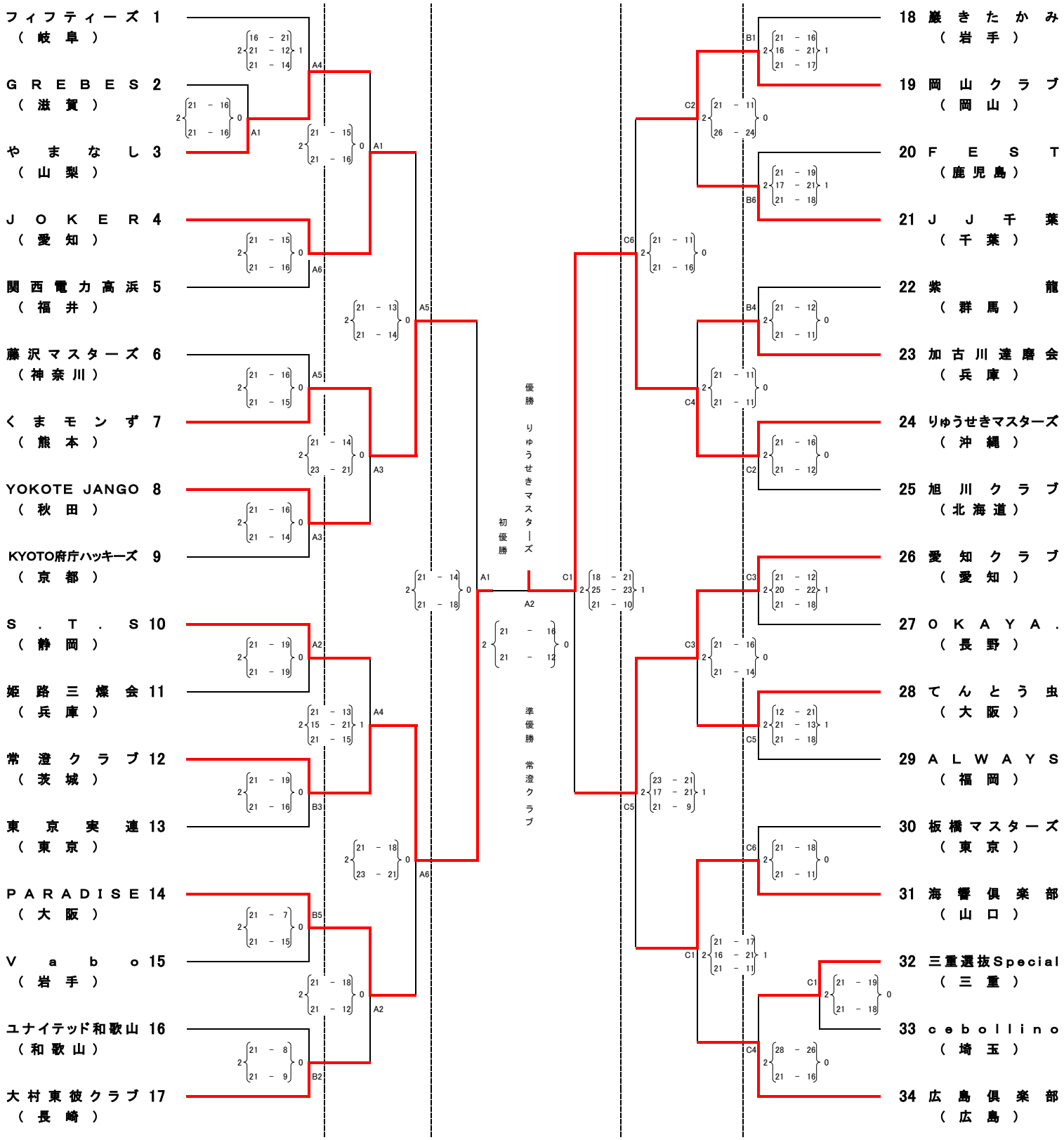

日本スポーツマスターズ2022岩手大会バレーボール競技
決勝トーナメント戦　組み合わせ表　女子

令和4年9月24日(土)～26日(月)
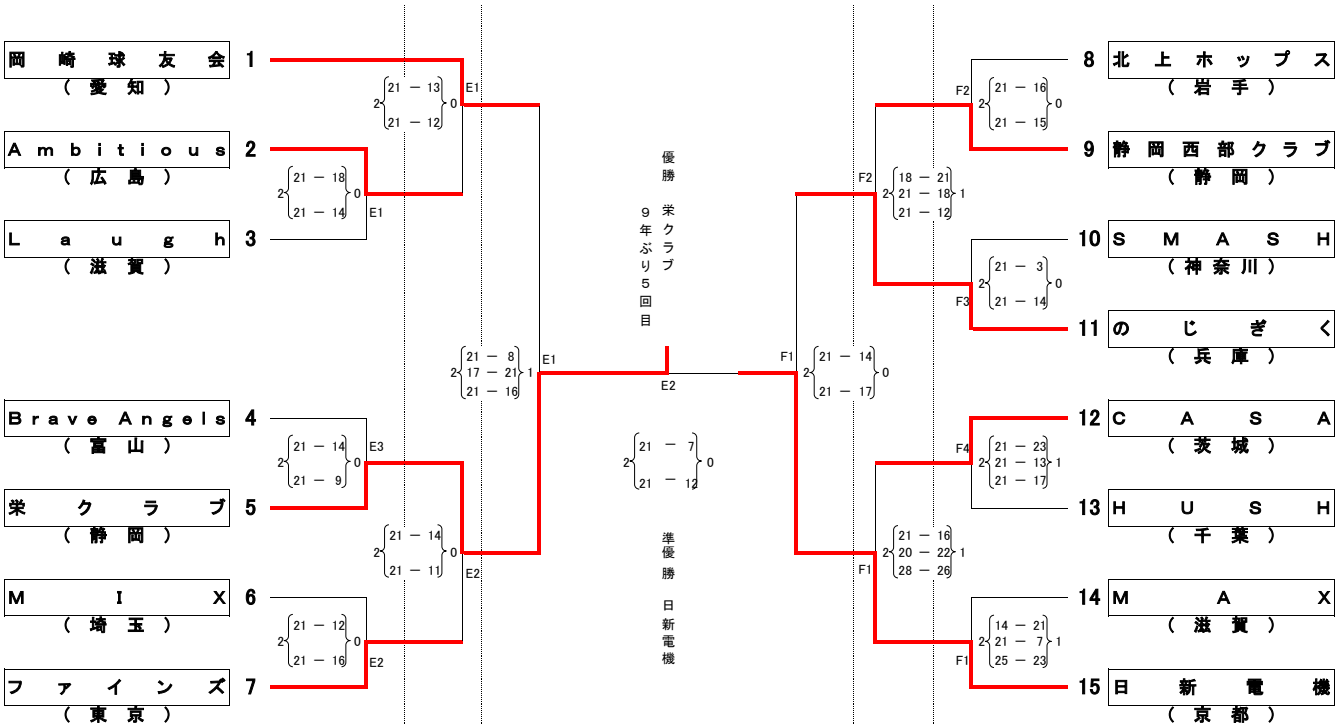
会 場: 花巻市総合体育館(E･Fコート)