平成30年度
第17回 全国社会人9人制バレーボール東ブロック男子優勝大会
男子グループ戦結果

期日：平成30年11月9日(金)

富山市総合体育館第1アリーナ　A･Bコート【第1試合の開始時刻9:30、第2試合以降は追い込み方式とします。】

富山県総合体育センター大アリーナ　F･Gコート　中アリーナ　Hコート【第1試合の開始時刻9:30　第2試合以降は追い込み方式とします。】

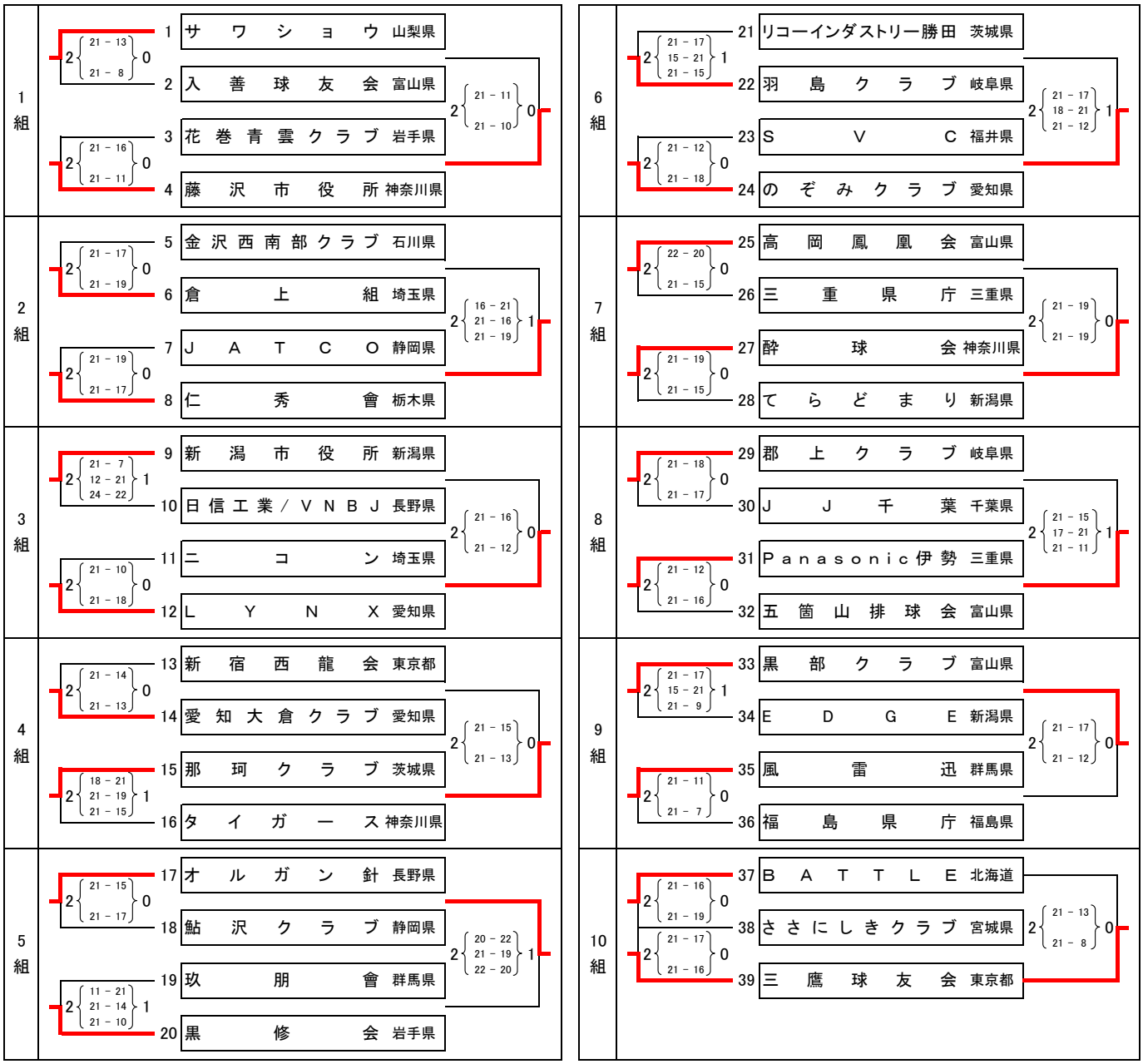

平成30年度
第17回 全国社会人9人制バレーボール東ブロック男女優勝大会
女子グループ戦結果

期日：平成30年11月　9日(金)

富山市総合体育館　第1アリーナCコート　第2アリーナD・Eコート【第1試合の開始時刻9:30、第2試合以降は追い込み方式としま

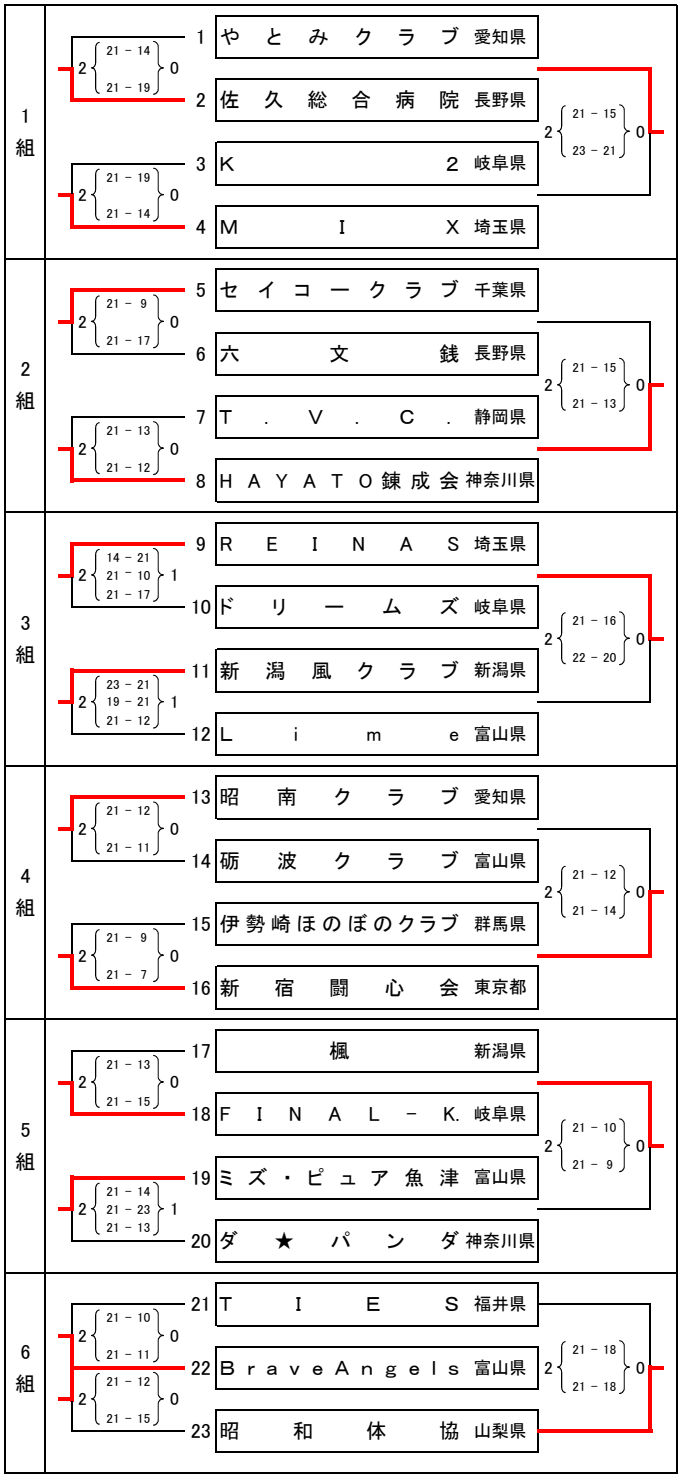

平成30年度
第17回　全国社会人9人制バレーボール東ブロック男女優勝大会
男子決勝トーナメント戦結果

富山市総合体育館第1アリーナ　A･Bコート　　【第1試合の開始時刻9:30】

富山県総合体育センター大アリーナ F･Gコート　　【第1試合の開始時刻9:30】

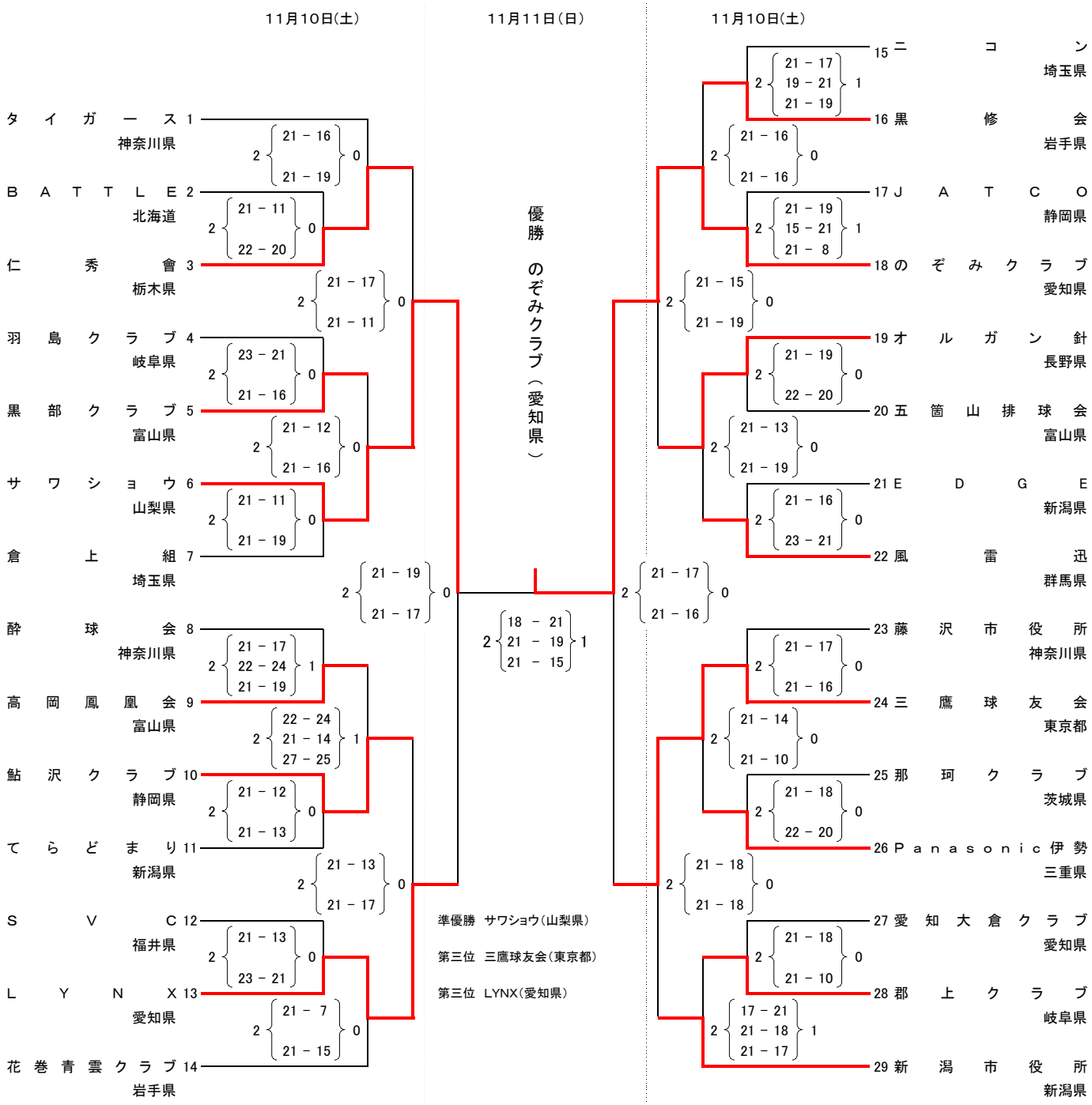

平成30年度
第17回　全国社会人9人制バレーボール東ブロック男女優勝大会
女子決勝トーナメント戦結果

富山市総合体育館　第2アリーナ　D･Eコート
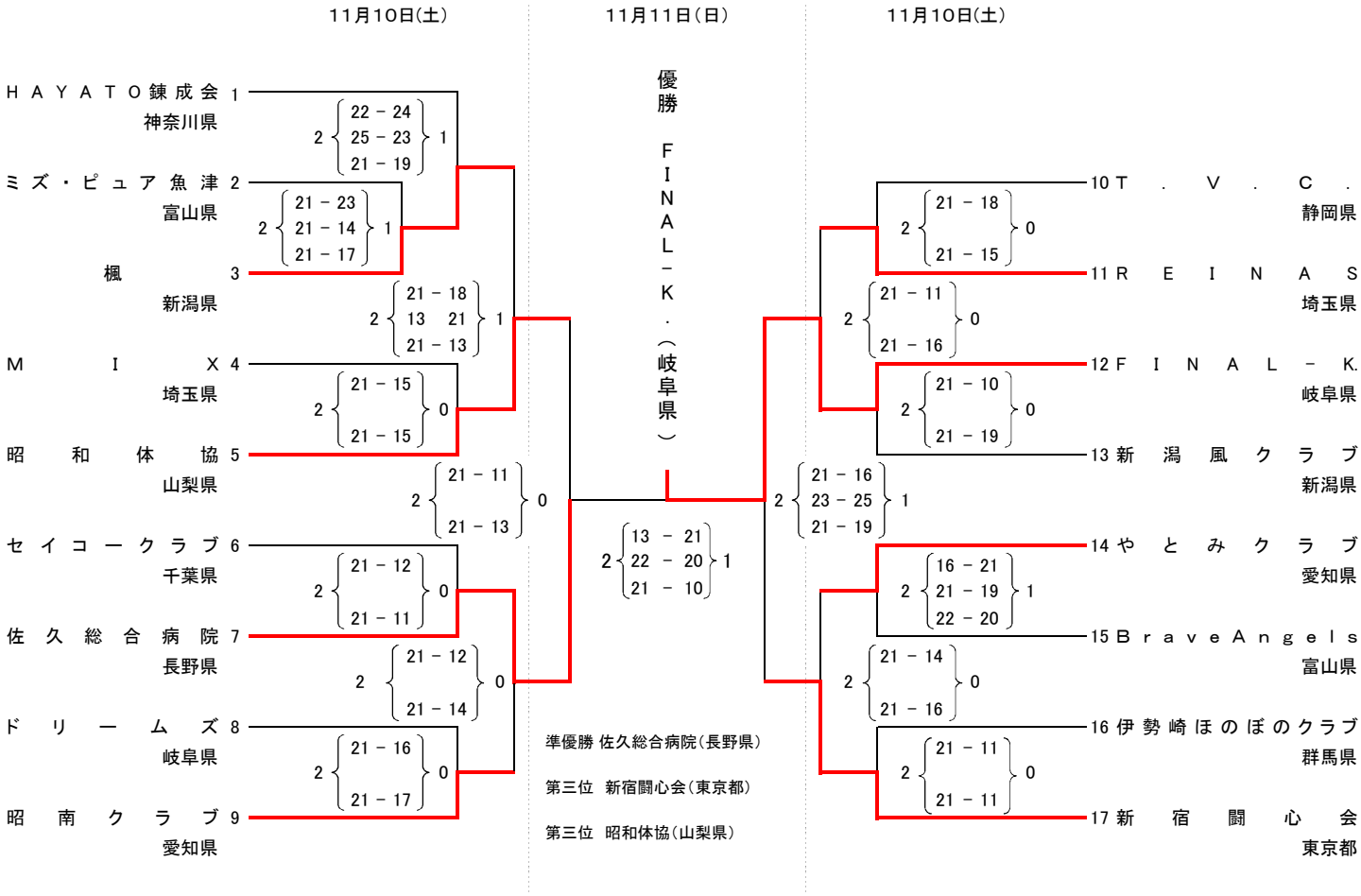
富山市総合体育館　第1アリーナ　　Bコート