平成23度
第10回　全国社会人9人制バレーボール西ブロック男女優勝大会
＜女子決勝トーナメント結果＞
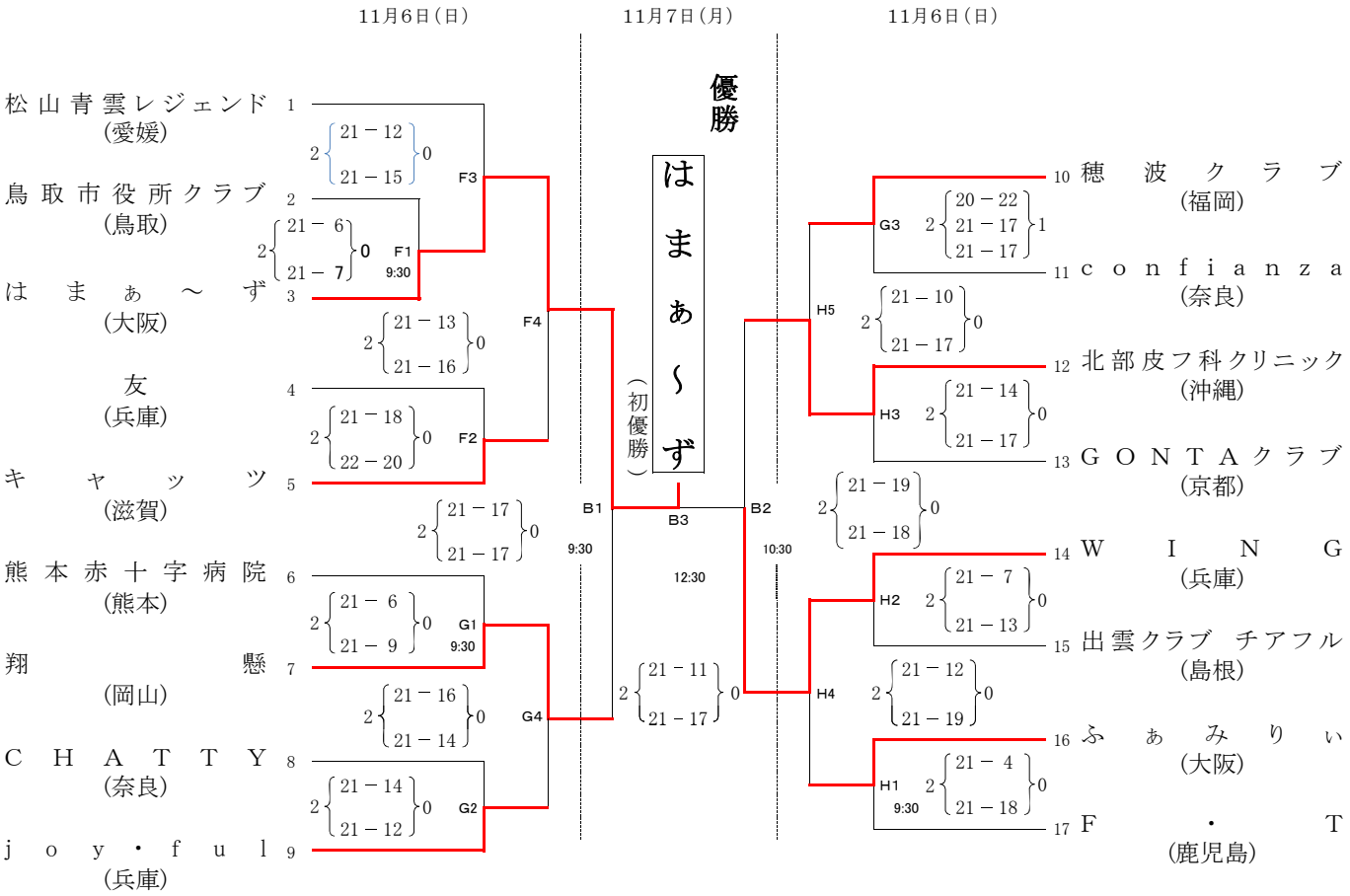
会場　B　・・・・ 和歌山県立体育館
　　F　・・・・ 和歌山市立河南総合体育館
　　G･H ・・・・ 和歌山市立市民体育館